Հ Ա Յ Ա Ս Տ Ա Ն Ի   Հ Ա Ն Ր Ա Պ Ե Տ Ո Ւ Թ Յ Ո Ւ Ն

«Ա Մ Է Լ Ի» ՍՊԸ

ՊԱՏՎԻՐԱՏՈՒ՝ ԵՐԵՎԱՆԻ ՔԱՂԱՔԱՊԵՏԱՐԱՆ

ՊԱՅՄԱՆԱԳԻՐ՝ N ԵՔ-ԲՄԽԱՇՁԲ-25/24

ԱՇԽ Ա Տ Ա Ն Ք Ա Յ Ի Ն   Ն Ա Խ Ա Գ Ի Ծ

ԳԻՐՔ 1

ԱՇԽԱՏԱՆՔԱՅԻՆ ԳԾԱԳՐԵՐ

ՀՀ, Երևան քաղաքի Արաբկիր
վարչական շրջանի Փափազյան 22
և Կոմիտաս 23/1 շենքերի համատեղ
բակի հիմնանորոգման աշխատանքներ

ԵՐԵՎԱՆ 2025

Օբյեկտ՝ «ՀՀ, Երևան քաղաքի Արաբկիր վարչական շրջանի Փափազյան 22 և Կոմիտաս 23/1 շենքերի համատեղ բակի հիմնանորոգման աշխատանքներ»

Ա Շ Խ Ա Տ Ա Ն Ք Ա Յ Ի Ն   Ն Ա Խ Ա Գ Ի Ծ
ԳԻՐՔ 1
ԱՇԽԱՏԱՆՔԱՅԻՆ ԳԾԱԳՐԵՐ

«ԱՄԷԼԻ» ՍՊԸ ՏՆՕՐԵՆ՝ Ա. Դավթյան

ԲԱՑԱՏՐԱԳԻՐ

Նախագծով կատարվել է «ՀՀ, Երևան քաղաքի Արաբկիր վարչական շրջանի Փափազյան 22 և Կոմիտաս 23/1 շենքերի համատեղ բակի հիմնանորոգման աշխատանքներ» աշխատանքային նախագիծը: Նախագիծը համապատասխանում է տվյալ ժամանակահատվածում ՀՀ-ում գործող նորմերին և ստանդարտներին:

Նախագիծը բաղկացած է 4 մասից՝

- Ճարտարապետաշինարարական մաս
- Էլեկտրամոնտաժ
- Ոռոգում
- Շինարարության կազմակերպում

Նախագծով նախատեսվում է իրականացնել հետևյալ հիմնական աշխատանքները.

Քանդման և ապամոնտաժման աշխատանքներ

Քանդել գոյություն ունեցող ասֆալտբետոնյա շերտը իր նախաշերտով: Ապամոնտաժել մետաղական ավտոտնակները և քանդել քարե ավտոտնակը:Իրականացնել մետաղական զրուցատաղավարի ապամոնտաժման աշխատանքներ: Կատարել բետոնե հարթակների, հիմքերի և եզրաքարին նմանվող պատերի քանդման աշխատանքներ: Իրականացնել գրունտի մշակման աշխատանքներ:

Կառուցողական աշխատանքներ

Տեղադրել նոր բազալտե եզրաքարեր 200x100մմ չափերով: Իրականացնել նոր բետոնյա ձևավոր սալիկների տեղադրման աշխատանքներ: Տեղադրել նոր նստարաններ,աղբամաններ,մանկական խաղասարք և մարզասարքեր:Իրականացնել պատերի սվաղման աշխատանքներ և ներկում ֆասադային ներկով:Տեղադրել նոր բազալտե եզրաքարեր 300x150մմ չափերով և իրականացնել ա/բ-յա շերտ:Խաղահրապարակում և մարզահրապարակում իրականացնել միաձույլ ռետինե հատակ:

Անհրաժեշտ է անցկացնել ներքին ոռոգման ցանց, նախատեսել արտաքին լուսավորության ցանց դեկորատիվ հենասյուներով 4մ բարձրությամբ (LED լուսատուներով)

ՀԻՄՆԱԿԱՆ
ԼՐԱԿԱԶՄԻ ԱՇԽԱՏԱՆՔԱՅԻՆ ԳԾԱԳՐԵՐԻ ՑԱՆԿ

Հ/Հ	ԱՇԽԱՏԱՆՔԻ ԱՆՎԱՆՈՒՄԸ	Թերթի համարը
ՃԱՐՏԱՐԱՊԵՏԱՇԻՆԱՐԱՐԱԿԱՆ ՄԱՍ		
1	ԲԱՑԱՏՐԱԳԻՐ, ԱՆՎԱՆԱՑԱՆԿ, ՏԵԽՆԻԿԱԿԱՆ ՄԱՍՆԱԳԻՐ, ԺԱՄԱՆԱԿԱՑՈՒՅՑ	1
2	ՏԱՐԱԾՔԻ ԻՐԱՎԻՃԱԿԱՅԻՆ ՀԱՏԱԿԱԳԻԾ, Մ 1:2000	2
3	ՏԱՐԱԾՔԻ ԻՐԱՎԻՃԱԿԱՅԻՆ ՀԱՏԱԿԱԳԻԾ, Մ 1:500	3
4	ԱՌԿԱ ՎԻՃԱԿԻ ՀԱՏԱԿԱԳԻԾ /ԾԱԾԿՈՒՅԹՆԵՐԻ ՄԱԿՆԱՆՇՄԱՄԲ/	4
5	ԲԱՐԵԿԱՐԳՄԱՆ ԱՇԽԱՏԱՆՔՆԵՐԻ ՀԱՏԱԿԱԳԻԾ /ԾԱԾԿՈՒՅԹՆԵՐԻ ՄԱԿՆԱՆՇՄԱՄԲ/	5
6	ԲԱՐԵԿԱՐԳՄԱՆ ԱՇԽԱՏԱՆՔՆԵՐԻ ՀԱՏԱԿԱԳԻԾ /ՉԱՓԱԳՐՈՒԹՅՈՒՆ/	6
7	ԵԶՐԱՔԱՐԻ ՏԻՊԱՅԻՆ ԿՏՐՎԱԾՔՆԵՐ	7
8	ՋՐՈՒՑԱՐԱՆԻ ՍԵՂԱՆ ԵՎ ԱԹՈՌ, ՄԱՍՆԱԳՐԵՐ	8
9	ԼՈՒՍԱՏՈՒՆԵՐԻ ՏԵՂԱԿԱՅՄԱՆ ՀԱՏԱԿԱԳԻԾ	9
10	ԼՈՒՍԱՎՈՐՈՒԹՅԱՆ ՀԵՆԱՍՅԱՆ ՄՈՆՏԱԺՄԱՆ ՏԻՊԱՅԻՆ ԳԾԱԳԻՐ	10
11	ՈՌՈԳՈՒՄ ԽՐԱՄՈՒՂՈՒ ՏԻՊԱՅԻՆ ԿՏՐՎԱԾՔ	11
12	ՇԻՆԱՐԱՐՈՒԹՅԱՆ ԿԱԶՄԱԿԵՐՊՈՒՄ	12

1. Մասնակիցների «Աշխատանքային ռեսուրսներ» և «Տեխնիկական միջոցներ», «Մասնագիտական փորձառություն» որակավորման չափանիշներին ներկայացվող պահանջները

- «Աշխատանքային ռեսուրսներ» որակավորման չափանիշ - մասնակցի աշխատակազմում պետք է ընդգրկված լինեն առնվազն`

Հ/Հ	Անվանումը	/որակավորումը, ոլորտը/	Քանակը /մարդ/	Աշխատանքային փորձ
1	Աշխղեկ	բարձրագույն կրթությամբ ինժեներ-շինարար / քաղաքացիական և արդյունաբերական շինարարություն	1	3 տարի
2	Ձողող	ցանկացած	1	3 տարի
3	Ծեփագործ	ցանկացած	1	3 տարի
4	Հարդարման աշխատանքների մասնագետ (ներկարար)	ցանկացած	1	3 տարի
5	Սանտեխնիկ	ցանկացած	1	3 տարի
6	Էլեկտրիկ	ցանկացած	1	3 տարի
7	Բանվոր	ցանկացած	2	-

«Տեխնիկական միջոցներ» որակավորման չափանիշ – մասնակիցը պետք է ունենա հետևյալ տեխնիկական միջոցները.

Տեխնիկական միջոցի անվանումը	Տիպը	Պահանջվող քանակը
Ավտոինքնաթափ, բեռն. առնվազն 8տ	ցանկացած	1
Եռակցման ագրեգատ	ցանկացած	1
Հետահատ մուրճ	ցանկացած	2
Ձեռքի հարվածամուրճ	ցանկացած	2

2. Աշխատանքների կատարման համար պահանջվող լիցենզիան

աշխատանքների համար պահանջվում է հետևյալ լիցենզիայի տեսակները.
շինարարության իրականացում ըստ քաղաքաշինության հետևյալ ոլորտի՝
-ԲՆԱԿԵԼԻ ՀԱՍԱՐԱԿԱԿԱՆ ԵՎ ԱՐՏԱԴՐԱԿԱՆ
-ԷՆԵՐԳԵՏԻԿ
-ՀԻԴՐՈՏԵԽՆԻԿԱԿԱՆ

3. ԺԱՄԿԵՏՆԵՐ
Կապալի օբյեկտի, դրա առանձին մասերի (կոնստրուկցիաներ և այլն) և օգտագործված նյութերի երաշխիքային

Հ/Հ	Նյութերի տեսակները	Երաշխիքային նվազագույն ժամկետ (տարի)
1	Մետաղ	30
2	Ապակի	5
3	Մետաղապլաստ	10
4	Հատակներ և դրանց առանձին նյութեր և շինվածքներ	10
5	Գաջ	20
6	Ցեմենտ	20
7	Ավազ	20
8	Երեսպատման սալեր	10
9	Պոլիպրոպիլենային խողովակ	30
10	Մալուխ	25

«ՀՀ, Երևան քաղաքի Արաբկիր վարչական շրջանի Փափազյան 22 և Կոմիտաս 23/1 շենքերի համատեղ բակի հիմնանորոգման աշխատանքներ»

ՇԻՆԱՐԱՐԱԿԱՆ ԱՇԽԱՏԱՆՔՆԵՐԻ ԿԱՏԱՐՄԱՆ ԺԱՄԱՆԱԿԱՑՈՒՅՑ

ԱՇԽԱՏԱՆՔՆԵՐԻ ԱՆՎԱՆՈՒՄԸ	ՇԻՆԱՐԱՐԱԿԱՆ ԱՇԽԱՏԱՆՔՆԵՐԻ ԿԱՏԱՐՄԱՆ ԺԱՄԱՆԱԿԱՑՈՒՅՑԸ ԸՍՏ ԱՄԻՍՆԵՐԻ /ՄԵԿ ԲԱԺԱՆՈՒՄԸ՝ 30 ՕՐ/		
	1 /30 ՕՐ/	2 /30 ՕՐ/	3 /30 ՕՐ/
ՇԻՆ. ՄՈՆՏԱԺԱՅԻՆ ԱՇԽԱՏԱՆՔՆԵՐԻ ՆԱԽԱՊԱՏՐԱՍՏՄԱՆ ԱՇԽԱՏԱՆՔՆԵՐ	—		
ՔԱՆԴՄԱՆ ԱՇԽԱՏԱՆՔՆԵՐ	—		
ԿԱՌՈՒՑՄԱՆ ԱՇԽԱՏԱՆՔՆԵՐ	—	—	—
ՀԱՅՏՆԱԲԵՐՎԱԾ ԹԵՐՈՒԹՅՈՒՆՆԵՐԻ ՎԵՐԱՑՄԱՆ, ՏԱՐԱԾՔԻ ՄԱՔՐՄԱՆ ԱՇԽԱՏԱՆՔՆԵՐ			—
ԱՆՀՐԱԺԵՇՏ ՓԱՍՏԱԹՂԹԵՐԻ ՆԱԽԱՊԱՏՐԱՍՏՈՒՄ, ՇԱՀԱԳՈՐԾՄԱՆ ՀԱՆՁՆՈՒՄ			—

ՆԱԽԱԳԾԱՅԻՆ ԸՆԿԵՐՈՒԹՅՈՒՆ՝		
«ԱՄԷԼԻ» ՍՊԸ "AMELI" LLC		
ՆԱԽԱԳԾԻ ՀԱՍՑԵ՝		
ՀՀ, Երևան քաղաքի Արաբկիր վարչական շրջանի Փափազյան 22 և Կոմիտաս 23/1 շենքերի համատեղ բակի հիմնանորոգման աշխատանքներ		
ՆԱԽԱԳԾԻ ԱՆՎԱՆՈՒՄԸ՝		
ԲԱՑԱՏՐԱԳԻՐ, ԱՆՎԱՆԱՑԱՆԿ, ՏԵԽՆԻԿԱԿԱՆ ՄԱՍՆԱԳԻՐ, ԺԱՄԱՆԱԿԱՑՈՒՅՑ		
ԹԵՐԹ՝	ԹԵՐԹԵՐ՝	ՄԱՍՇՏԱԲ՝
1	12	1:100
ՏՆՕՐԵՆ՝	Ա.ԴԱՎԹՅԱՆ	
ՆԱԽԱԳԾՈՂ՝	Ա. ԹԱԴԵՎՈՍՅԱՆ	
ՍՏՈՒԳԵՑ՝	Ա.ԴԱՎԹՅԱՆ	

ՏԱՐԱԾՔԻ ԻՐԱՎԻՃԱԿԱՅԻՆ ՀԱՏԱԿԱԳԻԾ, Մ 1:2000

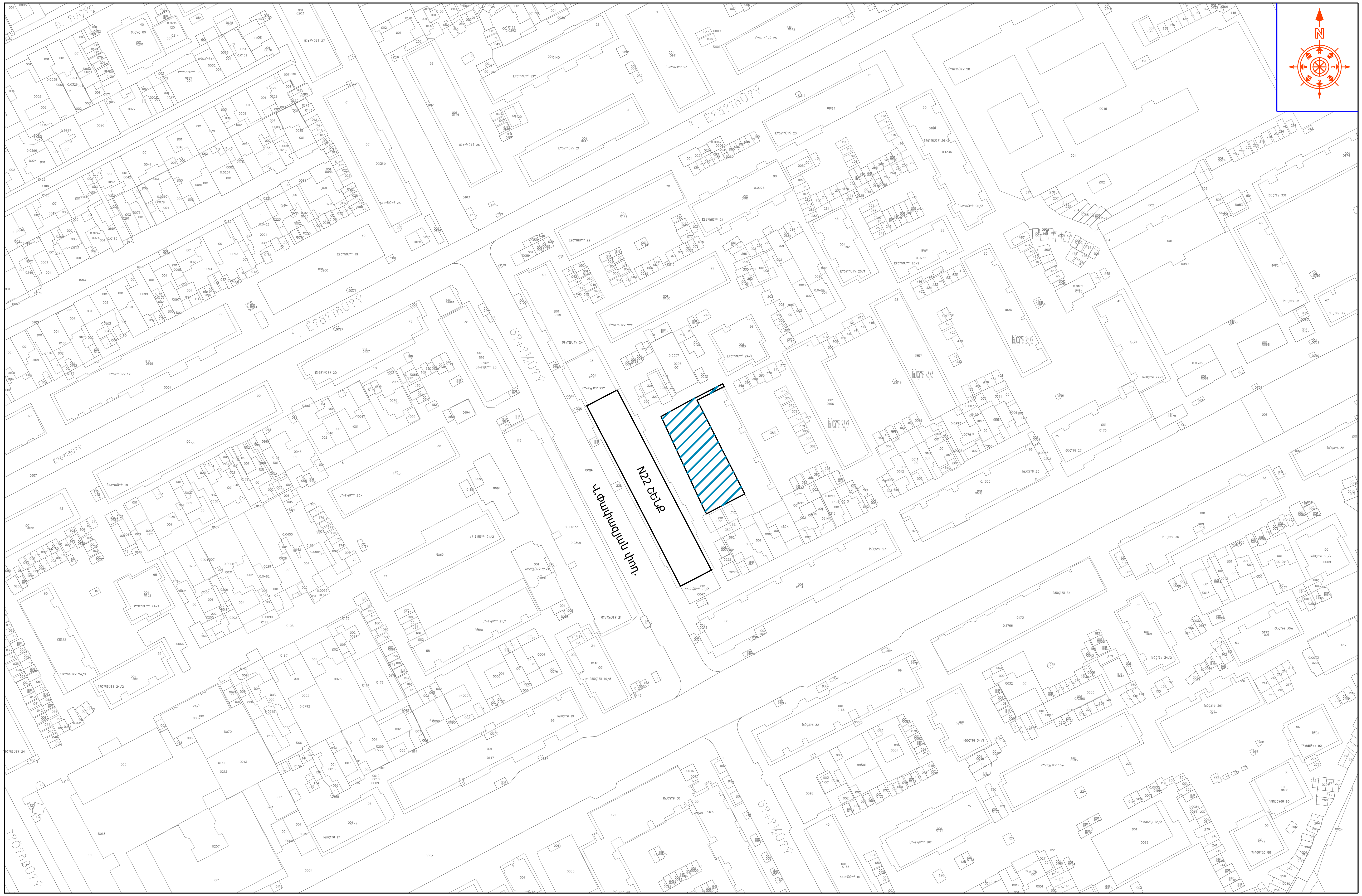

ՊԱՅՄԱՆԱԿԱՆ ՆՇԱՆՆԵՐ:

Քննարկվող տարածք

ՆԱԽԱԳԾԱՅԻՆ ԸՆԿԵՐՈՒԹՅՈՒՆ`

«ԱՄԵԼԻ» ՍՊԸ
"AMELI" LLC

ՆԱԽԱԳԾԻ ՀԱՍՑԵ`

ՀՀ, Երևան քաղաքի Արաբկիր վարչական շրջանի Փափազյան 22 և Կոմիտաս 23/1 շենքերի համատեղ բակի հիմնանորոգման աշխատանքներ

ՆԱԽԱԳԾԻ ԱՆՎԱՆՈՒՄԸ`

ՏԱՐԱԾՔԻ ԻՐԱՎԻՃԱԿԱՅԻՆ ՀԱՏԱԿԱԳԻԾ 1:2000

ԹԵՐԹ`	ԹԵՐԹԵՐ`	ՄԱՍՇՏԱԲ`
2	12	1:100

ՏՆՕՐԵՆ`	Ա.ԴԱՎԹՅԱՆ	
ՆԱԽԱԳԾՈՂ`	Ա. ԹԱԴԵՎՈՍՅԱՆ	
ՍՏՈՒԳԵՑ`	Ա.ԴԱՎԹՅԱՆ	

ՏԱՐԱԾՔԻ ԻՐԱՎԻՃԱԿԱՅԻՆ ՀԱՏԱԿԱԳԻԾ, Մ 1:500

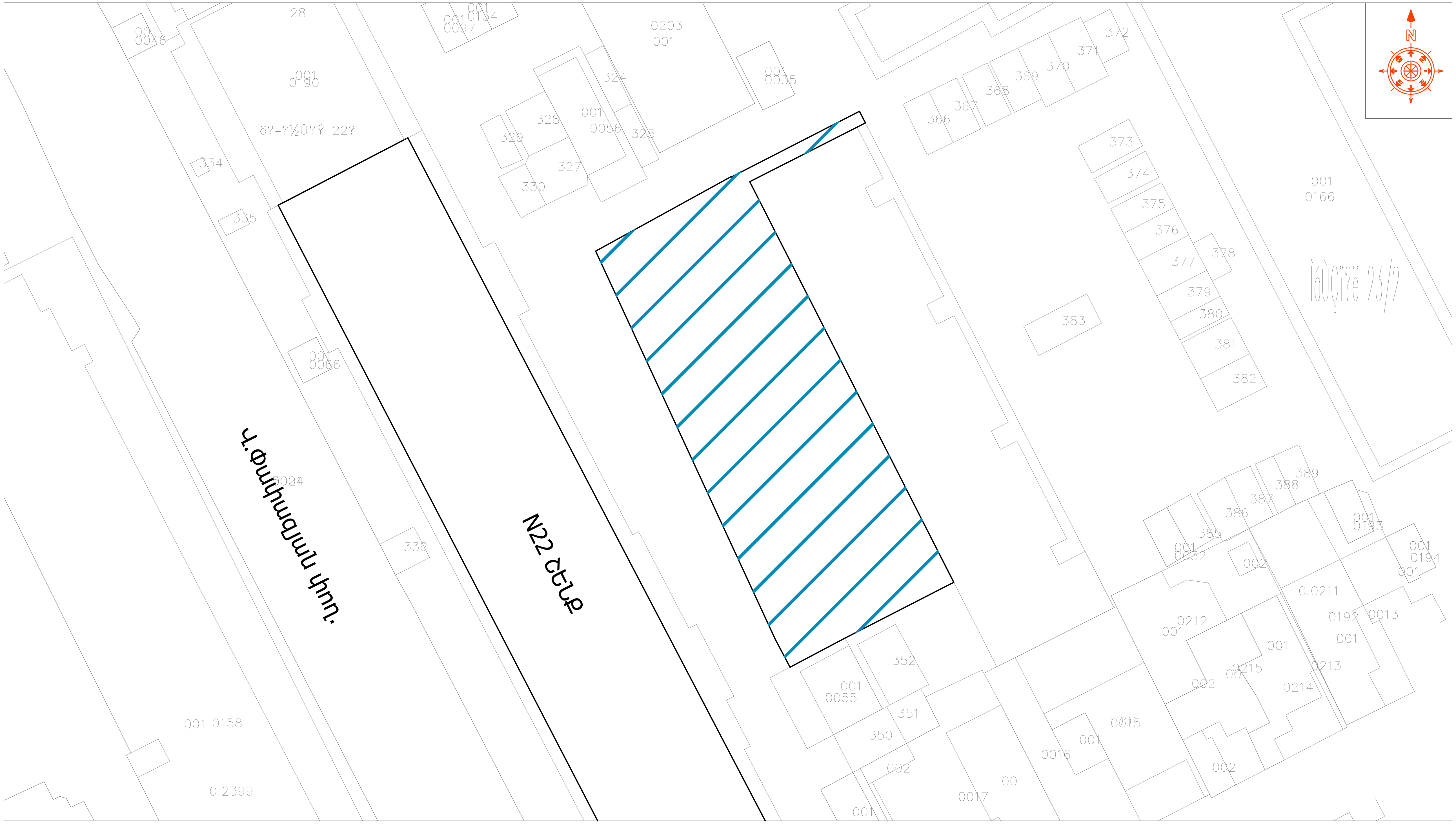

ՀԱՄԱՁԱՅՆԵՑՎԱԾ Է

ԵՐԵՎԱՆԻ ՔԱՂԱՔԱՊԵՏ՝ ____________________ Տ.ԱՎԻՆՅԱՆ

ՊԱՅՄԱՆԱԿԱՆ ՆՇԱՆՆԵՐ:

Քննարկվող տարածք

ՆԱԽԱԳԾԱՅԻՆ ԸՆԿԵՐՈՒԹՅՈՒՆ՝

«ԱՄԵԼԻ» ՍՊԸ
"AMELI" LLC

ՆԱԽԱԳԾԻ ՀԱՍՑԵ՝

ՀՀ, Երևան քաղաքի Արաբկիր վարչական շրջանի Փափազյան 22 և Կոմիտաս 23/1 շենքերի համատեղ բակի հիմնանորոգման աշխատանքներ

ՆԱԽԱԳԾԻ ԱՆՎԱՆՈՒՄԸ՝

ՏԱՐԱԾՔԻ ԻՐԱՎԻՃԱԿԱՅԻՆ ՀԱՏԱԿԱԳԻԾ 1:500

ԹԵՐԹ՝	ԹԵՐԹԵՐ՝	ՄԱՍՇՏԱԲ՝
3	12	1:100

ՏՆՕՐԵՆ՝	Ա.ԴԱՎԹՅԱՆ	
ՆԱԽԱԳԾՈՂ՝	Ա. ԹԱԴԵՎՈՍՅԱՆ	
ՍՏՈՒԳԵՑ՝	Ա.ԴԱՎԹՅԱՆ	

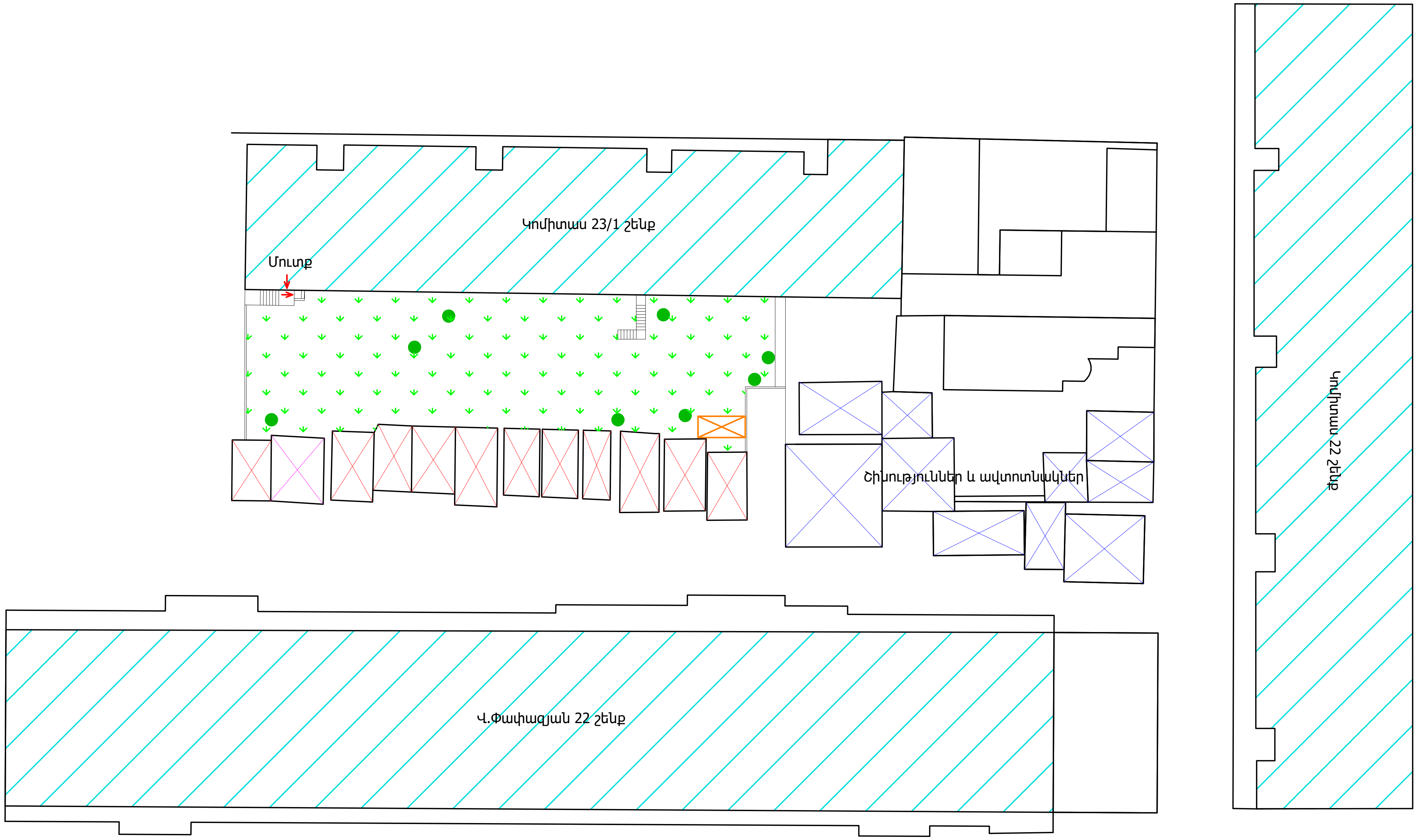

ՊԱՅՄԱՆԱԿԱՆ ՆՇԱՆՆԵՐ:

- Ապամոնտաժվող մետաղական ավտոտնակներ
- Ապամոնտաժվող քարե շինություն
- Ապամոնտաժվող զրուցատաղավար

ՆԱԽԱԳԾԱՅԻՆ ԸՆԿԵՐՈՒԹՅՈՒՆ՝

«ԱՄԵԼԻ» ՍՊԸ
"AMELI" LLC

ՆԱԽԱԳԾԻ ՀԱՍՑԵ՝

ՀՀ, Երևան քաղաքի Արաբկիր վարչական շրջանի Փափազյան 22 և Կոմիտաս 23/1 շենքերի համատեղ բակի հիմնանորոգման աշխատանքներ

ՆԱԽԱԳԾԻ ԱՆՎԱՆՈՒՄԸ՝

ԱՌԿԱ ՎԻՃԱԿԻ ՀԱՏԱԿԱԳԻԾ ՀԱՏԱԿԱԳԻԾ/ԾԱԾԿՈՒՅԹՆԵՐԻ ՄԱԿՆԱՆՇՄԱՄԲ/

ԹԵՐԹ՝	ԹԵՐԹԵՐ՝	ՄԱՍՇՏԱԲ՝
4	12	1:100

ՏՆՕՐԵՆ՝	Ա.ԴԱՎԹՅԱՆ	
ՆԱԽԱԳԾՈՂ՝	Ա. ԹԱԴԵՎՈՍՅԱՆ	
ՍՏՈՒԳԵՑ՝	Ա.ԴԱՎԹՅԱՆ	

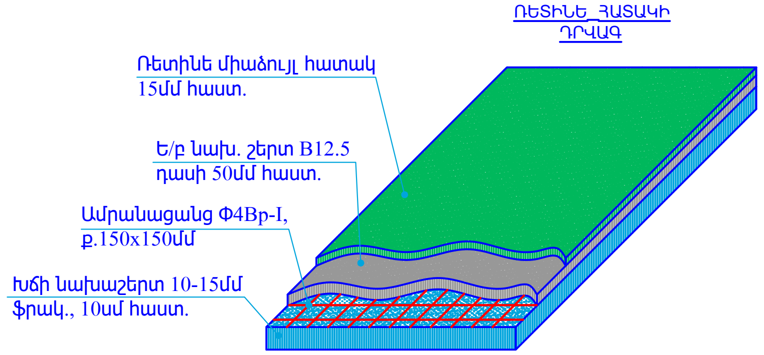

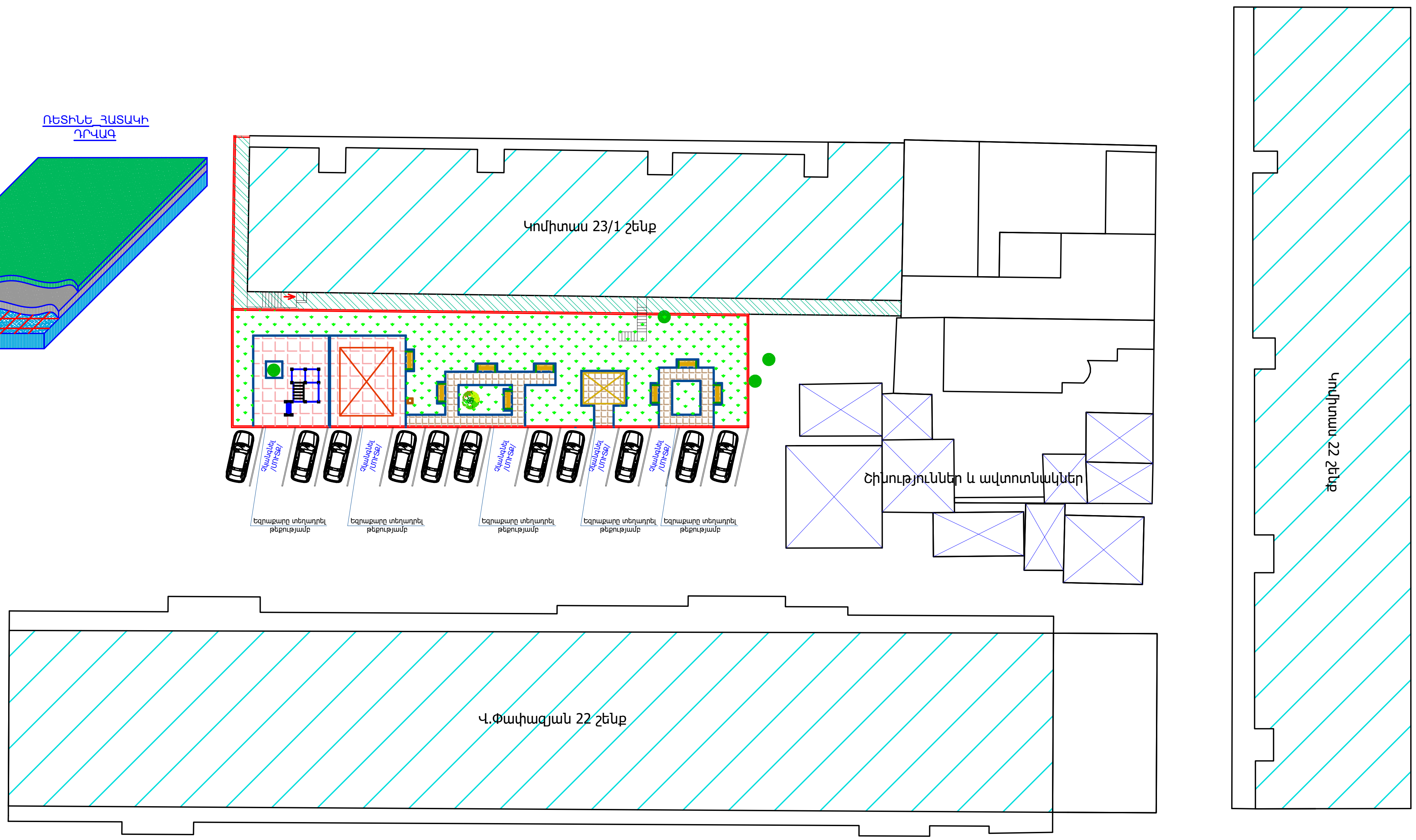

ՆՍՏԱՐԱՆ	ԱՂԲԱՄԱՆ	Romana 101.09.09	ՄԱՐԶԱՍԱՐՔ -WORKOUT
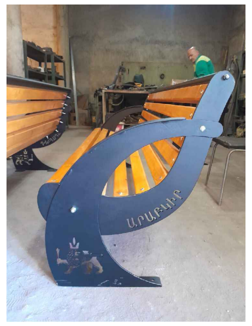			

ՊԱՅՄԱՆԱԿԱՆ ՆՇԱՆՆԵՐ:

- Նոր տեղադրվող բազալտե եզրաքար 150*300մմ
- Նոր բետոնյա ձևավոր սալահատակ /գունավոր-չնարակապատված/
- Նոր տեղադրվող բազալտե եզրաքար 100*200մմ
- Նոր տեղադրվող նստարաններ
- Նոր տեղադրվող աղբամաններ
- Նոր մարզասարքեր
- Նոր ռետինե միաձույլ հատակ 15մմ հաստ.
- Նոր մանկական խաղասարք
- Կանաչ գոտի
- Նոր զրուցատաղավար 3*4մ
- Նոր ա/բ-յա մայթ

ՆԱԽԱԳԾԱՅԻՆ ԸՆԿԵՐՈՒԹՅՈՒՆ՝

«ԱՄԷԼԻ» ՍՊԸ
"AMELI" LLC

ՆԱԽԱԳԾԻ ՀԱՍՑԵ՝

ՀՀ, Երևան քաղաքի Արաբկիր վարչական շրջանի Փափազյան 22 և Կոմիտաս 23/1 շենքերի համատեղ բակի հիմնանորոգման աշխատանքներ

ՆԱԽԱԳԾԻ ԱՆՎԱՆՈՒՄԸ՝

ԲԱՐԵԿԱՐԳՄԱՆ ԱՇԽԱՏԱՆՔՆԵՐԻ ՀԱՏԱԿԱԳԻԾ /ԾԱԾԿՈՒՅԹՆԵՐԻ ՄԱԿՆԱՆՇՄԱՄԲ/

ԹԵՐԹ՝	ԹԵՐԹԵՐ՝	ՄԱՍՇՏԱԲ՝
5	12	1:100

ՏՆՕՐԵՆ՝	Ա.ԴԱՎԹՅԱՆ	
ՆԱԽԱԳԾՈՂ՝	Ա. ԹԱԴԵՎՈՍՅԱՆ	
ՍՏՈՒԳԵՑ՝	Ա.ԴԱՎԹՅԱՆ	

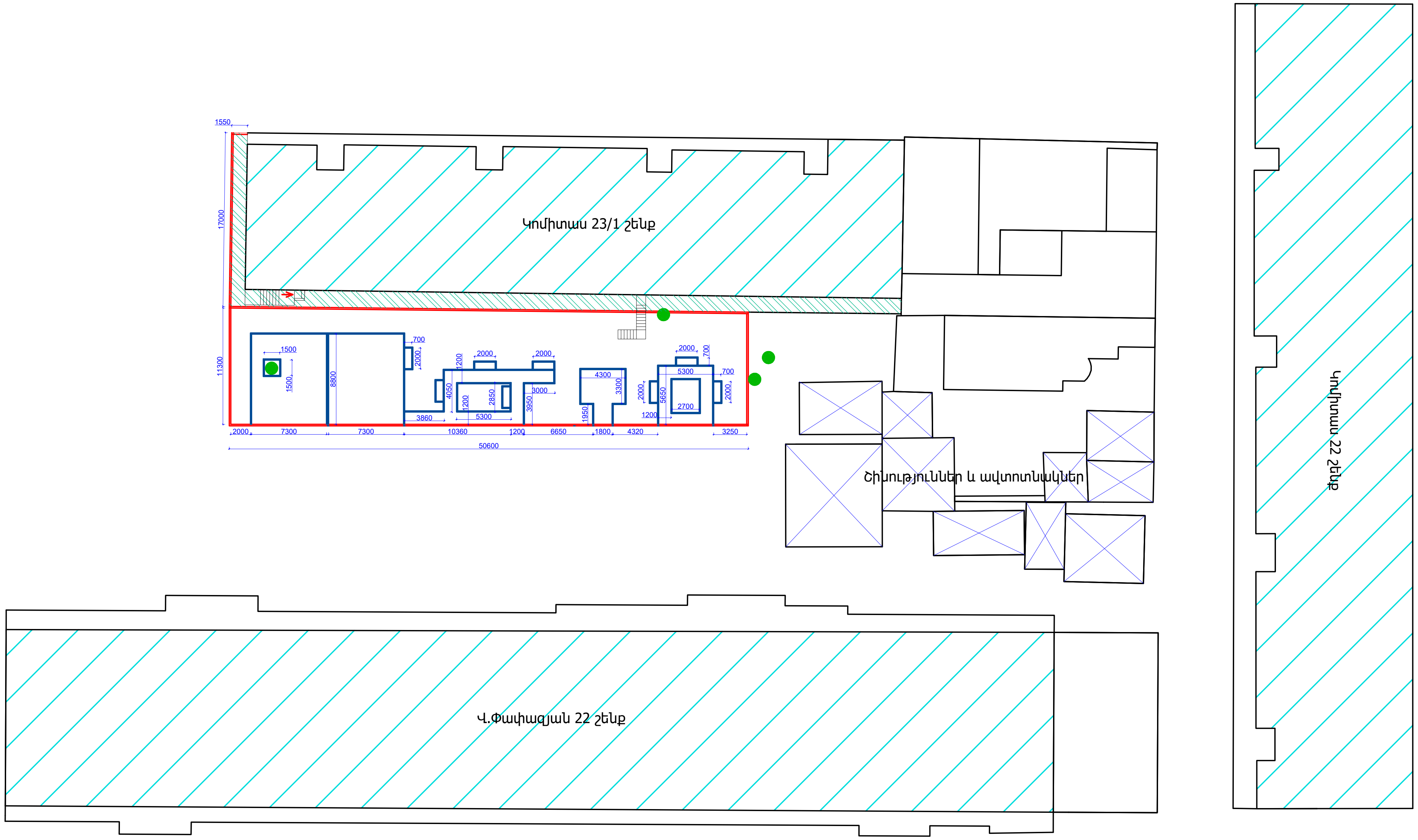

ՊԱՅՄԱՆԱԿԱՆ ՆՇԱՆՆԵՐ:

ՆԱԽԱԳԾԱՅԻՆ ԸՆԿԵՐՈՒԹՅՈՒՆ՝

«ԱՄԵԼԻ» ՍՊԸ
"AMELI" LLC

ՆԱԽԱԳԾԻ ՀԱՍՑԵ՝

ՀՀ, Երևան քաղաքի Արաբկիր վարչական շրջանի Փափազյան 22 և Կոմիտաս 23/1 շենքերի համատեղ բակի հիմնանորոգման աշխատանքներ

ՆԱԽԱԳԾԻ ԱՆՎԱՆՈՒՄԸ՝

ԲԱՐԵԿԱՐԳՄԱՆ ԱՇԽԱՏԱՆՔՆԵՐԻ ՀԱՏԱԿԱԳԻԾ/ՉԱՓԱԳՐՈՒԹՅՈՒՆ/

ԹԵՐԹ՝	ԹԵՐԹԵՐ՝	ՄԱՍՇՏԱԲ՝
6	12	1:100

ՏՆՕՐԵՆ՝	Ա.ՂԱԿԹՅԱՆ	
ՆԱԽԱԳԾՈՂ՝	Ա. ԹԱԴԵՎՈՍՅԱՆ	
ՍՏՈՒԳԵՑ՝	Ա.ՂԱԿԹՅԱՆ	

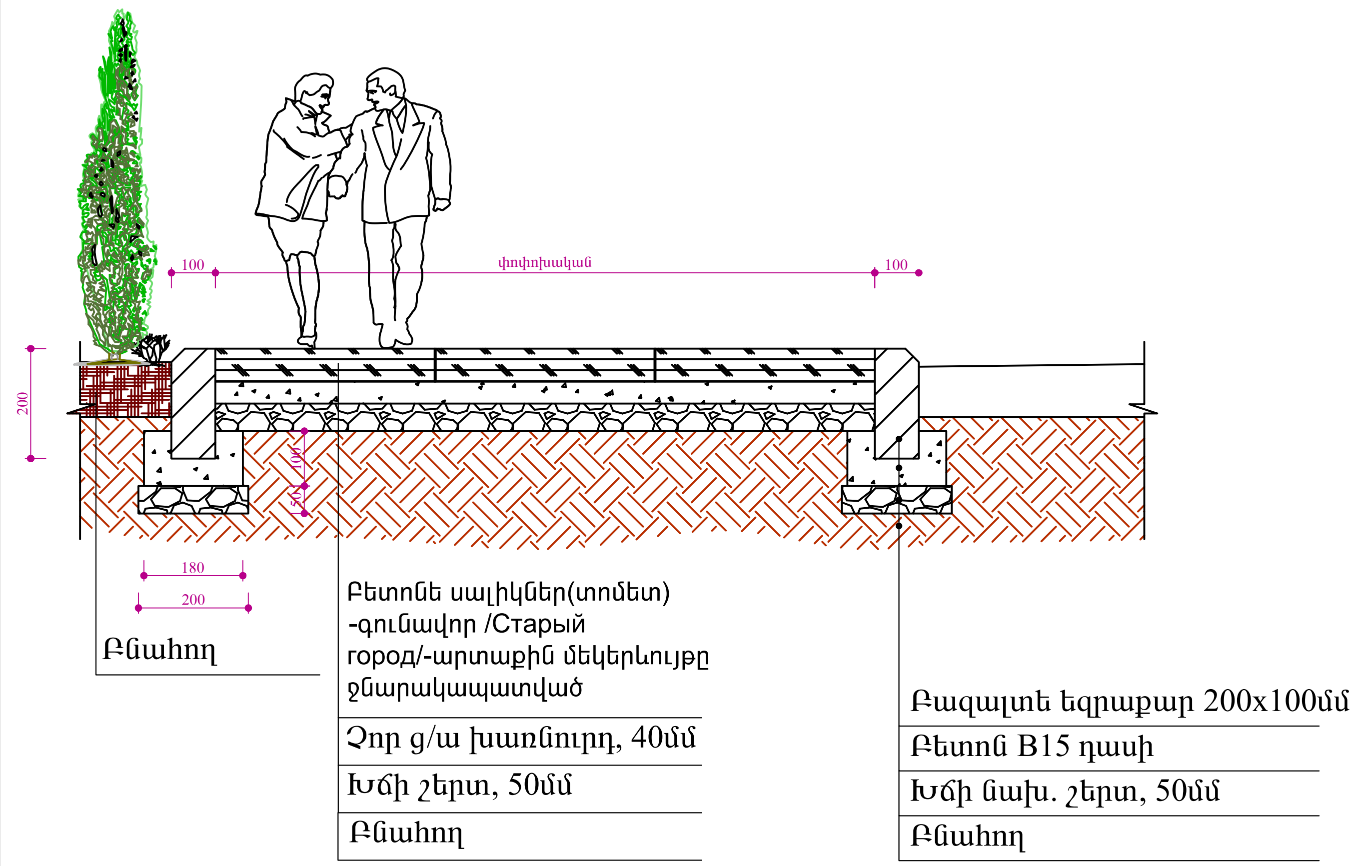

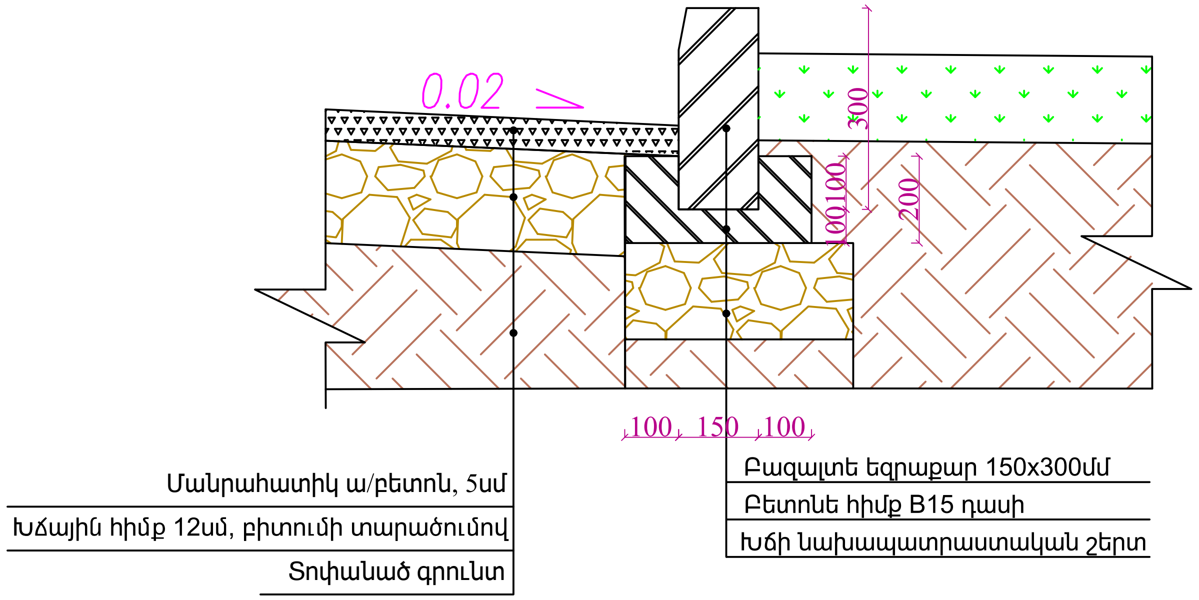

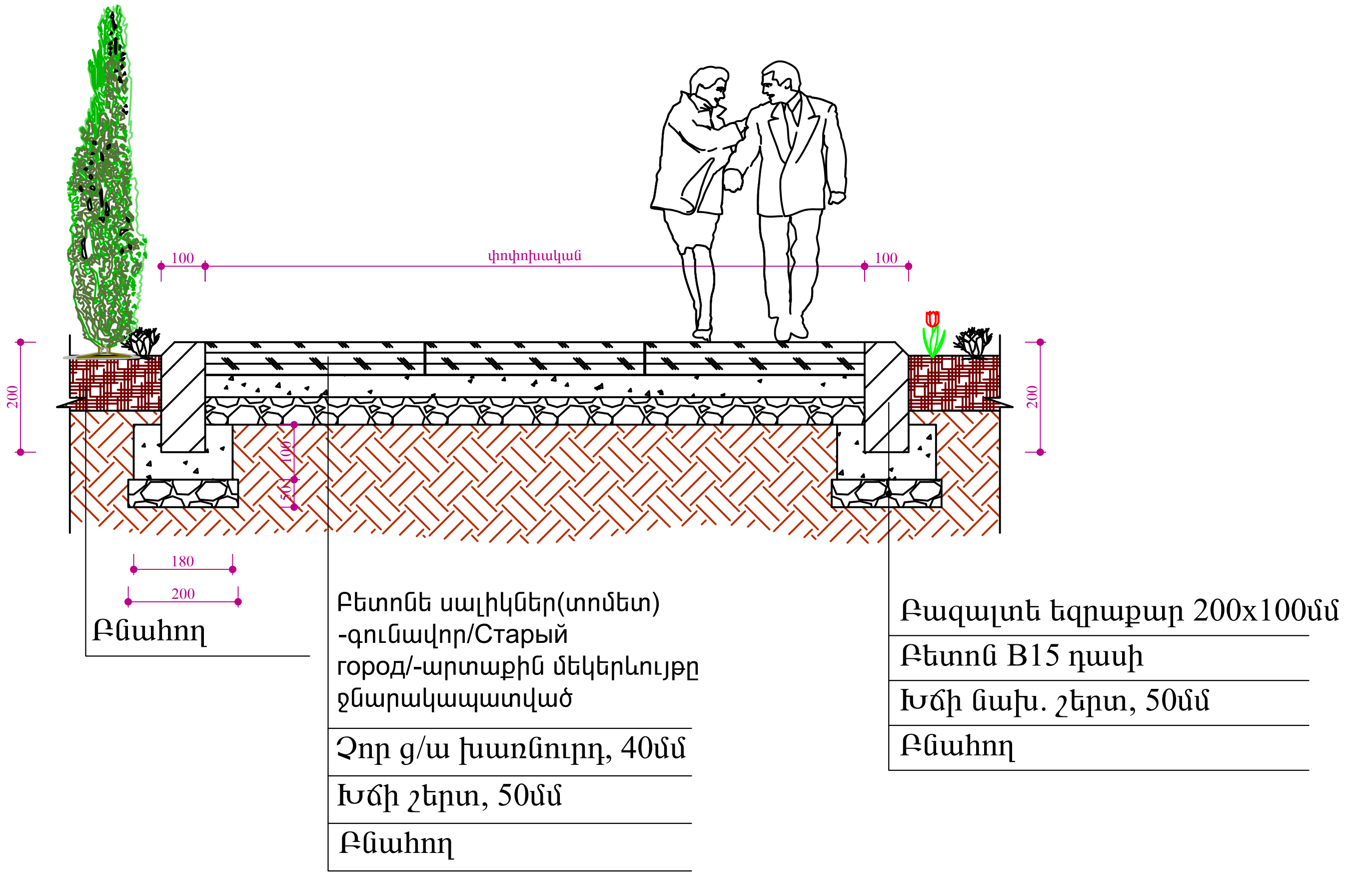

ԾԱՆՈԹՈՒԹՅՈՒՆ

1. *Բազալտե եզրաքարերի տեղադրումն իրականացնել համաձայն հետևյալ նորմատիվային փաստաթղթերի՝*

- Բազալտե եզրաքար 150x300մմ և 100x200մմ չափերի - ГОСТ 32018-2012 "Изделия строительно-дорожные из природного камня" .
- Բետոն B15 դասի - ГОСТ 26633-2015 "Бетоны тяжелые и мелкозернистые, технические условия" .
- Խճի նախաշերտ 50մմ հաստ. և 70մմ հաստ. - СНИП 3.06.03-85 "Автомобильные дороги" -կետ 7.4 "Устройство щебеночных оснований и покрытий методом закладки".
- Ըստ ГОСТ 25100-2011 "Грунты, классификация" որպես հիմնատակ ընդունվել են ոչ աղակալած, չուռչող և ոչ նստվածքային գրունտներ: Գրունտային ջրերը բացակայում են : Հողային աշխատանքներն իրականացնելիս ըստ անհրաժեշտության կձեռնարկվեն լրացուցիչ միջոցառումներ:

2. *Ա/բ ծածկույթն իրականացնել համաձայն հետևյալ նորմատիվային փաստաթղթերի՝*

- Տաք մանրահատիկ ա/բ 5սմ հաստ. - ըստ ГОСТ 9128-2013 "Смеси асфальтбетонные, полимерасфальтбетонные, асфальтбетон, полимерасфальтбетон для автомобильных дорог и аэродромов, технические условия" մանրահատիկ ա/բ մակնիշը՝ II, խիտ B տիպի:
- Խճային հիմք բիտումի տարածումով 4.12տ/1000քմ - իրականացնել համաձայն ՀՀՇՆ IV 11.05.02-99 «Ավտոմոբիլային ճանապարհներ» կետեր 14.52-14.62:
- Ըստ ГОСТ 25100-2011 "Грунты, классификация" որպես հիմնատակ ընդունվել են ոչ աղակալած, չուռչող և ոչ նստվածքային գրունտներ: Գրունտային ջրերը բացակայում են : Հողային աշխատանքներն իրականացնելիս ըստ անհրաժեշտության կձեռնարկվեն լրացուցիչ միջոցառումներ:

ՆԱԽԱԳԾԱՅԻՆ ԸՆԿԵՐՈՒԹՅՈՒՆ՝

«ԱՄԵԼԻ» ՍՊԸ
"AMELI" LLC

ՆԱԽԱԳԾԻ ՀԱՍՑԵ՝

ՀՀ, Երևան քաղաքի Արաբկիր վարչական շրջանի Փափազյան 22 և Կոմիտաս 23/1 շենքերի համատեղ բակի հիմնանորոգման աշխատանքներ

ՆԱԽԱԳԾԻ ԱՆՎԱՆՈՒՄԸ՝

ԵԶՐԱՔԱՐԻ ՏԻՊԱՅԻՆ ԿՏՐՎԱԾՔՆԵՐ

ԹԵՐԹ՝	ԹԵՐԹԵՐ՝	ՄԱՍՇՏԱԲ՝
7	12	1:100

ՏՆՕՐԵՆ՝	Ա.ԴԱՎԹՅԱՆ	
ՆԱԽԱԳԾՈՂ՝	Ա. ԹԱԴԵՎՈՍՅԱՆ	
ՍՏՈՒԳԵՑ՝	Ա.ԴԱՎԹՅԱՆ	

ՀԱՏԱԿԱԳԻԾ, Մ 1:50

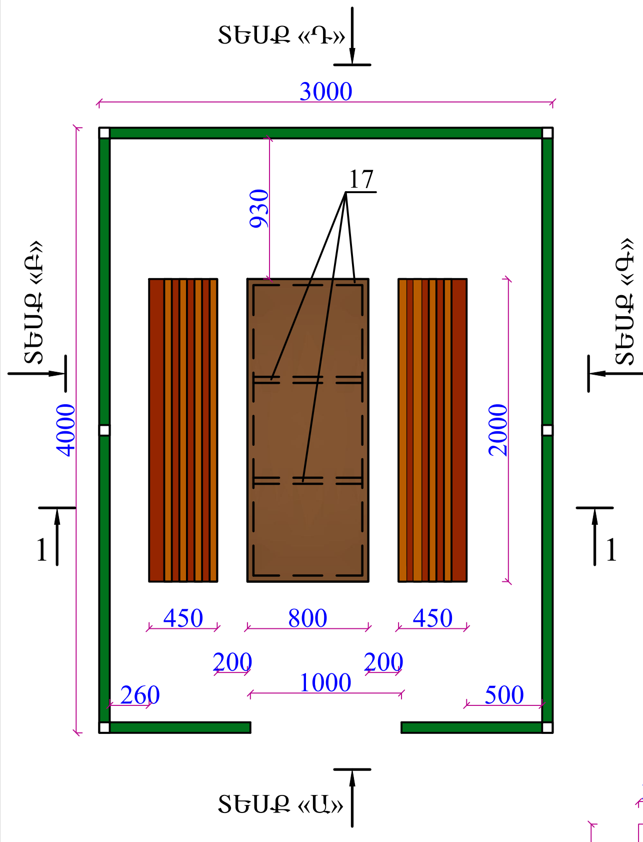

ՏԵՍՔ «Ա», Մ 1:50

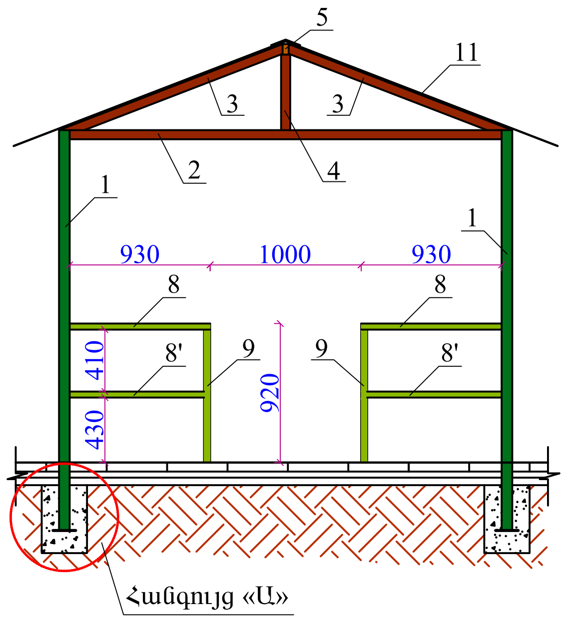

ՏԵՍՔ «Բ»,«Գ» Մ 1:50

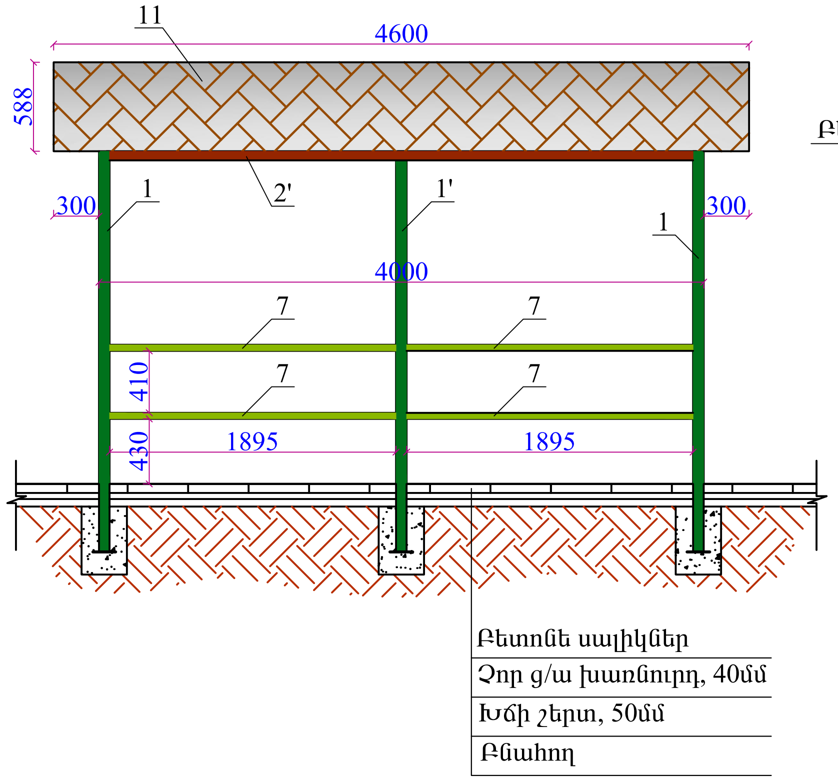

ՀԱՆԳՈՒՅՑ «Ա», Մ 1:20

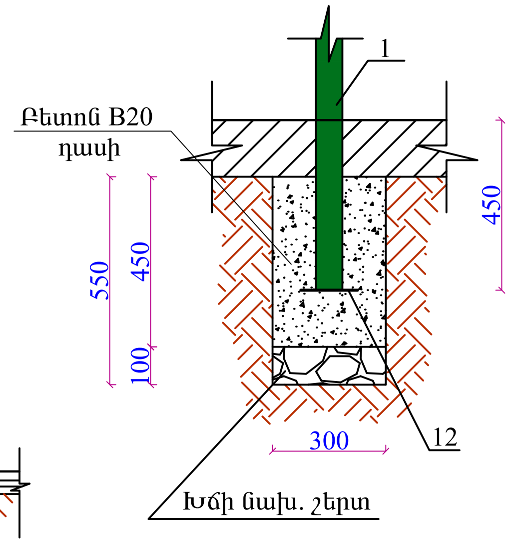

ՏԵՍՔ «Դ», Մ 1:50

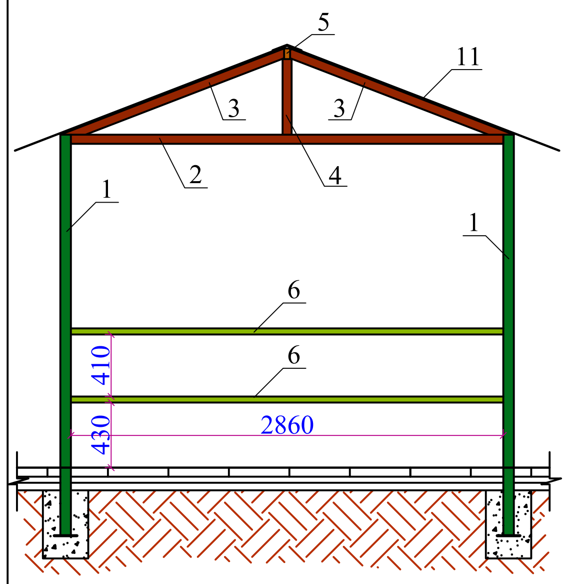

ՏԱՆԻՔԻ ՀԱՏԱԿԱԳԻԾ, Մ 1:50

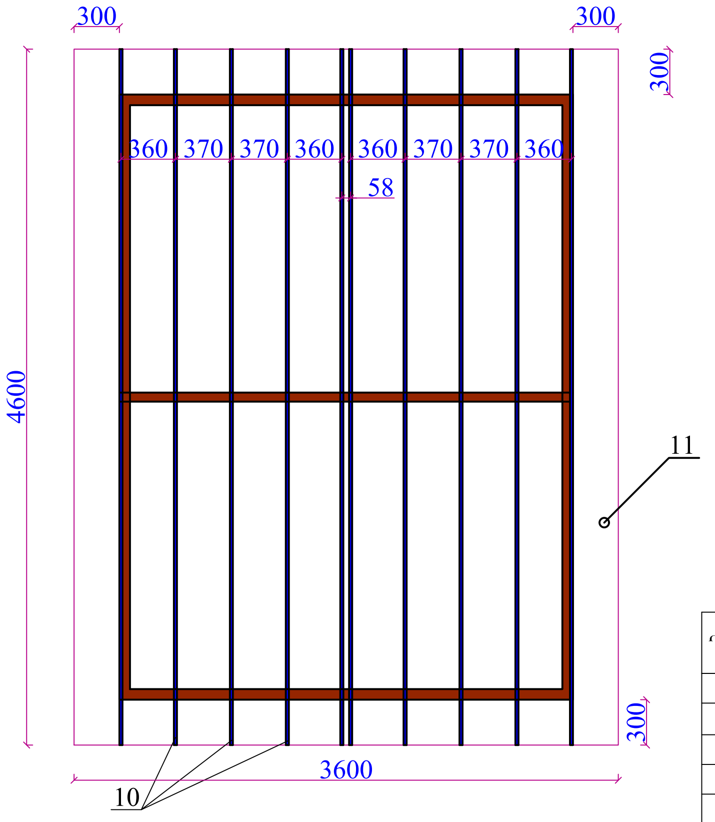

ՏԱՆԻՔԻ ՀԱՆԳՈՒՅՑ, Մ 1:25

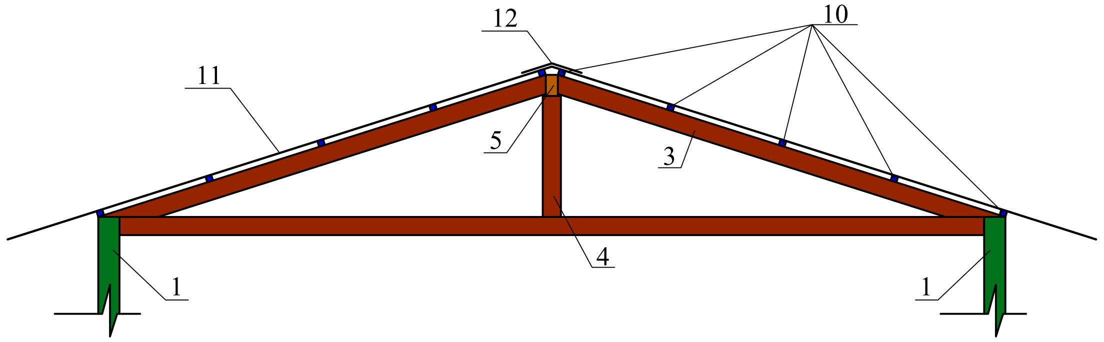

ՄԵՏԱՂԱԿԱՆ ՆՍՏԱՐԱՆ, Մ 1:25

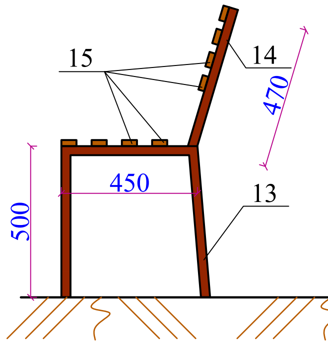

ՄԵՏԱՂԱԿԱՆ ՍԵՂԱՆ /800x2000մմ/, Մ 1:25

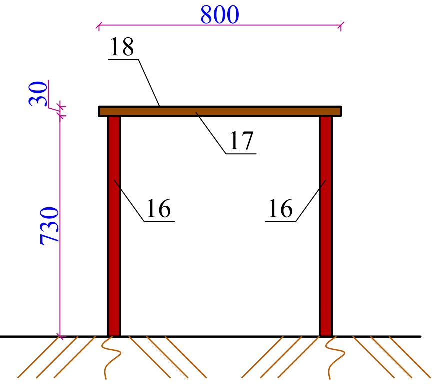

ՋՐՈՒՑԱՐԱՆ 4.0 x 3.0 Մ ԱՐՏԱՔԻՆ ՉԱՓԵՐՈՎ

Դիրք	Նշանակումը	Անվանումը	Քան., հատ	1 գմ-ի քաշը, կգ	Ընդհ. քաշը, կգ
1	ГОСТ 8639-82	□ 70x70x3 L =2650	4	6.27	66.46
1´	———"———	□ 70x70x3 L =2590	2	6.27	32.48
2	ГОСТ 8645-92	□ 60x40x3 L =2860	3	4.40	37.75
2´	———"———	□ 60x40x3 L =3860	2	4.40	33.97
3	———"———	□ 60x40x3 L =1590	6	4.40	41.98
4	———"———	□ 60x40x3 L =500	3	4.40	6.60
5	———"———	□ 70x40x3 L =4100	1	4.87	19.97
6	———"———	□ 70x40x3 L =2860	2	4.87	27.86
7	———"———	□ 70x40x3 L =1895	8	4.87	73.83
8	———"———	□ 70x40x3 L =930	2	4.87	9.06
8´	———"———	□ 70x40x3 L =890	2	4.87	8.67
9	———"———	□ 70x40x3 L =920	2	4.87	8.96
10	ГОСТ 8639-82	□ 20x20x2 L =4600	10	1.075	49.45
11	Մետաղական կղմինդր - 18.0 մ^2				
12	ГОСТ 19903-74	Մետ. թիթեղ -150x6 L=150մմ	6	1 հատը՝ 1.06 կգ	6.36
	Մետաղական մասերի երկտակ յուղաներկում՝ 511.34 կգ/մետաղ				
	Հիմքերի բետոնացում B20 դասի բետոնով՝ 0.243 մ^3				
	Խճի նախապատրաստական շերտ՝ 0.054 մ^3				

ՆՍՏԱՐԱՆ /2 հատի համար/

Դիրք	Նշանակումը	Անվանումը	Քան., հատ	1 գմ-ի քաշը, կգ	Ընդհ. քաշը, կգ
13	ГОСТ 8645-92	□ 50x30x3 L =1450	6	3.36	29.23
14	———"———	□ 50x30x3 L =470	6	3.36	9.48
15	Փայտե չորսուներ 50x20մմ L=2000մմ /16 հատ/՝ 0.032 մ^3				
	Մետաղական մասերի երկտակ յուղաներկում՝ 38.71 կգ/մետաղ				
	Փայտե մասերի երկտակ յուղաներկում՝ 4.48 մ^2				

ՄԵՏԱՂԱԿԱՆ ՍԵՂԱՆ /800x2000մմ/

Դիրք	Նշանակումը	Անվանումը	Քան., հատ	1 գմ-ի քաշը, կգ	Ընդհ. քաշը, կգ
16	ГОСТ 8639-82	□ 40x40x3 L =760	4	3.36	10.21
17	———"———	□ 30x30x3 L = 7200	1	2.42	17.42
18	ГОСТ 19903-74	Մետ. թիթեղ -800x3 L=2000մմ	1	1 հատը՝ 37.68 կգ	37.68
	Մետաղական մասերի երկտակ յուղաներկում՝ 65.31 կգ/մետաղ				

ԾԱՆՈԹՈՒԹՅՈՒՆ

1. Եռակցումը կատարել Э-46 (ГОСТ 9467-75) մակնիշի էլեկտրոդներով
2. Բոլոր չափերը տրված են մմ-ով

ՆԱԽԱԳԾԱՅԻՆ ԸՆԿԵՐՈՒԹՅՈՒՆ՝		
«ԱՄԵԼԻ» ՍՊԸ "AMELI" LLC		
ՆԱԽԱԳԾԻ ՀԱՍՑԵ՝		
ՀՀ, Երևան քաղաքի Արաբկիր վարչական շրջանի Փափազյան 22 և Կոմիտաս 23/1 շենքերի համատեղ բակի հիմնանորոգման աշխատանքներ		
ՆԱԽԱԳԾԻ ԱՆՎԱՆՈՒՄԸ՝		
ՋՐՈՒՑԱՐԱՆ ՍԵՂԱՆՈՎ, ՄԱՍՆԱԳՐԵՐ		
ԹԵՐԹ՝	ԹԵՐԹԵՐ՝	ՄԱՍՇՏԱԲ՝
8	12	1:150
ՏՆՕՐԵՆ՝	Ա.ԴԱՎԹՅԱՆ	[signature]
ՆԱԽԱԳԾՈՂ՝	Ա. ԹԱԴԵՎՈՍՅԱՆ	[signature]
ՍՏՈՒԳԵՑ՝	Ա.ԴԱՎԹՅԱՆ	[signature]

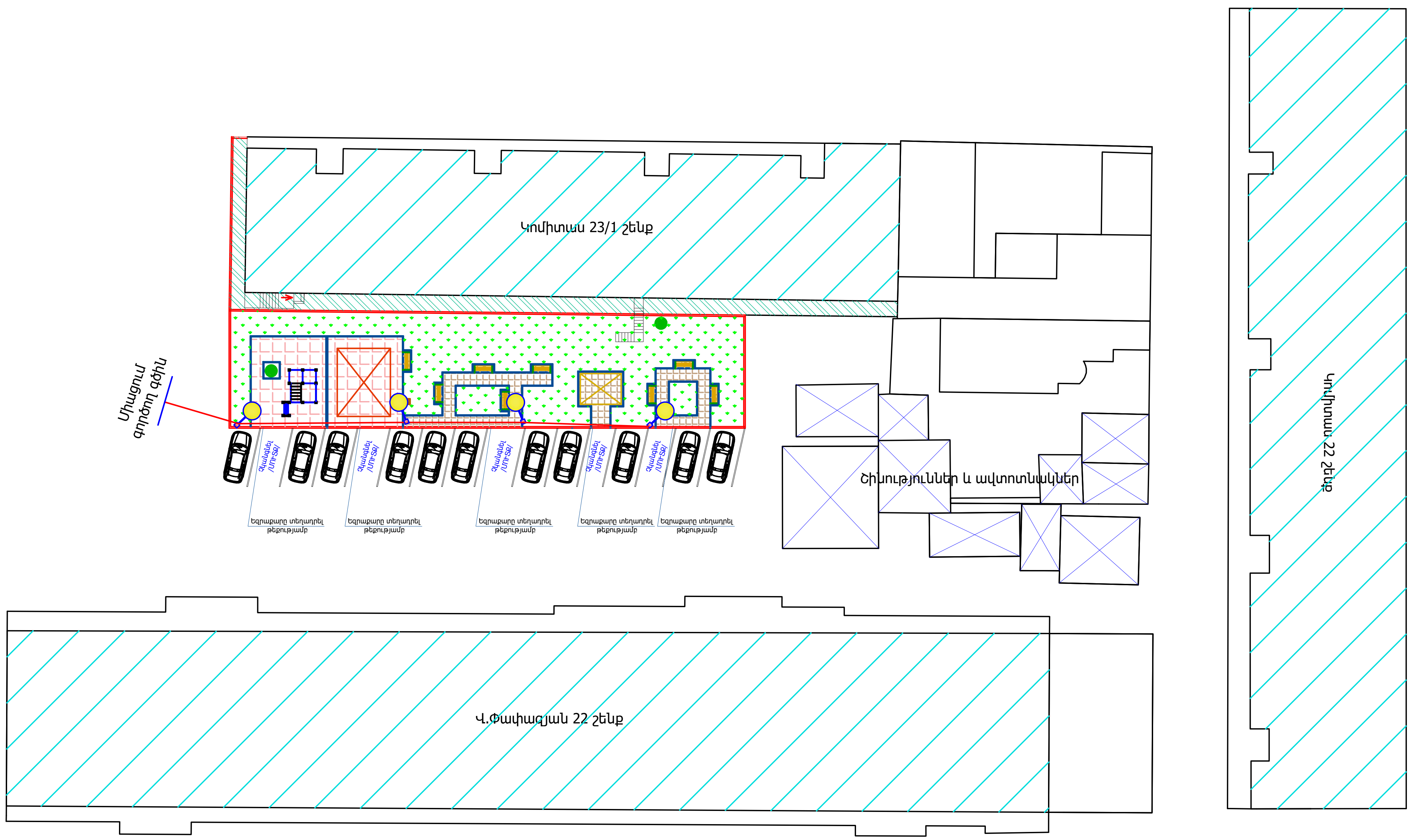

ՊԱՅՄԱՆԱԿԱՆ ՆՇԱՆՆԵՐ:

Նոր 4մ-անոց լուսատուներ

Նոր տեղադրվող մետաղական բաժանիչ տուփ 200*200մմ չափսերով /ավտոմատ անջատիչներով /40Ա-1 հատ//25Ա-1 հատ/-միաֆազ /տեղադիրքը կորոշվի շինարարական աշխատանքների ընթացքում/

Ծանուցում

Շինարարական աշխատանքները շահագործման հանձնելուց հետո, կապալառու ընկերությունը պարտավոր է իրականացնել երաշխիքային սպասարկում 3 տարի ժամկետով/մալուխներ,բաժանիչ տուփեր, ավտոմատ անջատիչներ/ իսկ LED լուսատուների մասով 5 տարի:

Ստորգետնյա մալուխի մոնտաժման ժամանակ/հողի տակից մինչև բաժանիչ տուփ մտնող հատված/ օգտագործել ծալքավոր գոֆռե խողովակ/հաստ պատերով և հրապաշտպան/չայրվող//-մոնտաժումից առաջ տեղյակ պահել տվյալ համայնքի Երքաղլույսի պետին/

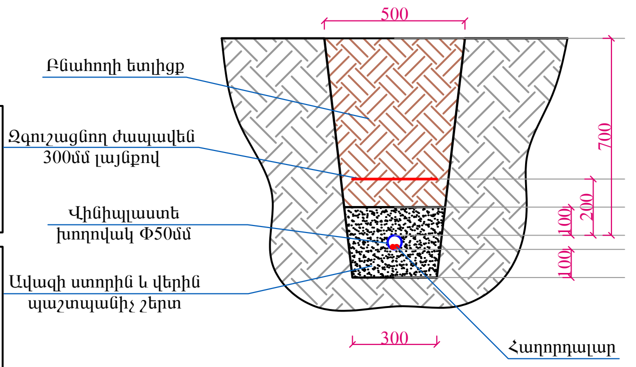

ՆԱԽԱԳԾԱՅԻՆ ԸՆԿԵՐՈՒԹՅՈՒՆ՝

«ԱՄԵԼԻ» ՍՊԸ
"AMELI" LLC

ՆԱԽԱԳԾԻ ՀԱՍՑԵ՝

ՀՀ, Երևան քաղաքի Արաբկիր վարչական շրջանի Փափազյան 22 և Կոմիտաս 23/1 շենքերի համատեղ բակի հիմնանորոգման աշխատանքներ

ՆԱԽԱԳԾԻ ԱՆՎԱՆՈՒՄԸ՝

ԼՈՒՍԱՏՈՒՆԵՐԻ ՏԵՂԱԿԱՅՄԱՆ ՀԱՏԱԿԱԳԻԾ

ԹԵՐԹ՝	ԹԵՐԹԵՐ՝	ՄԱՍՇՏԱԲ՝
9	12	1:100

ՏՆՕՐԵՆ՝	Ա.ԴԱՎԹՅԱՆ	
ՆԱԽԱԳԾՈՂ՝	Ա. ԹԱԴԵՎՈՍՅԱՆ	
ՍՏՈՒԳԵՑ՝	Ա.ԴԱՎԹՅԱՆ	

ԼՈՒՍԱՎՈՐՈՒԹՅԱՆ ԴԵԿՈՐԱՏԻՎ ՀԵՆԱՍՅԱՆ ԸՆԴՀԱՆՈՒՐ ՏԵՍՔԸ
/հիմքի պաշտպանիչ բետոնը պայմանականորեն ցույց տրված չէ/
Մ 1:25

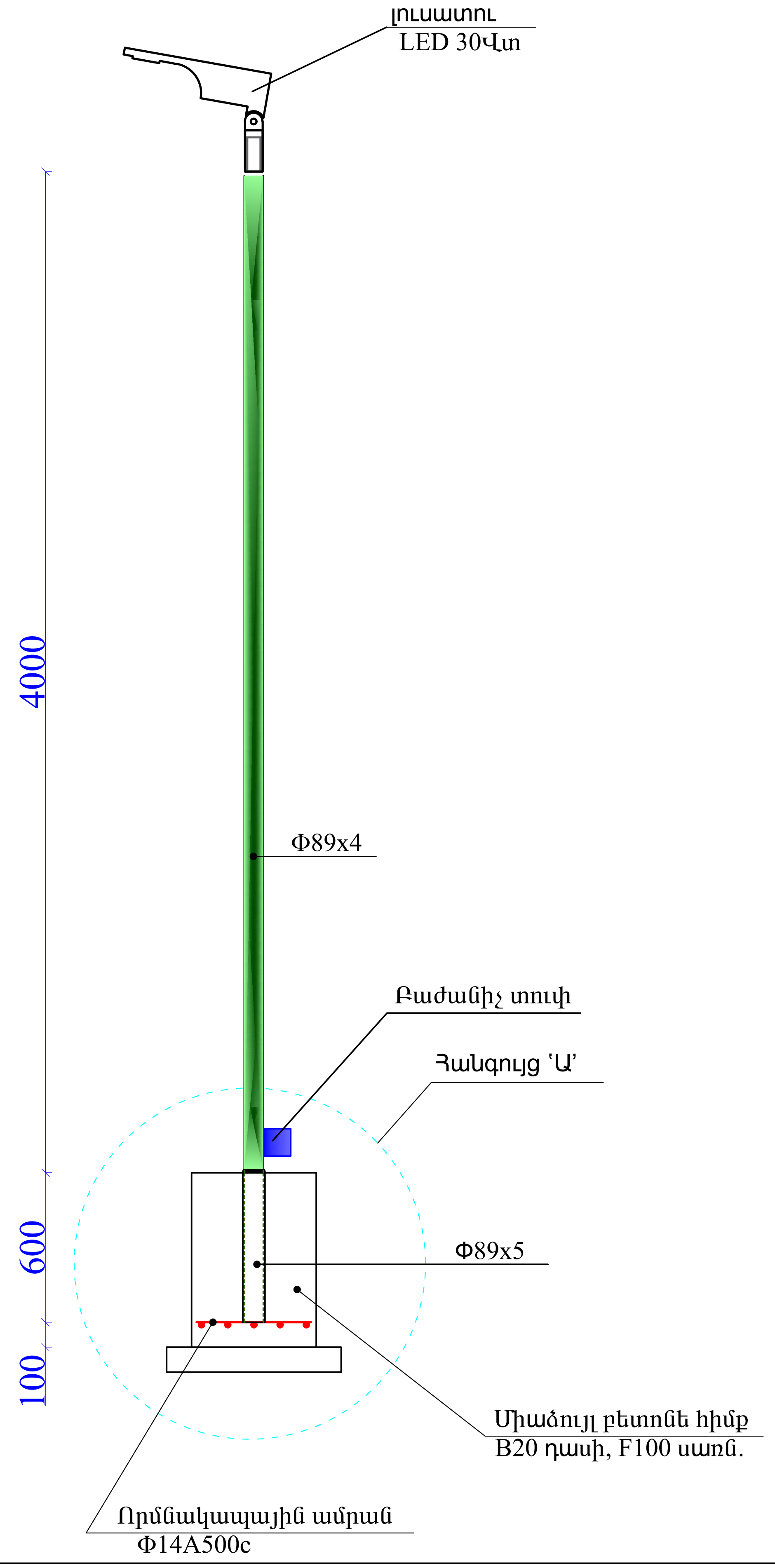

ՀՀ	ԱՇԽԱՏԱՆՔԻ ԱՆՎԱՆՈՒՄԸ	ՉԱՓ. ՄԻԱՎ.	ՔԱՆԱԿ
1	Փոսրակի մշակում ձեռքով	խմ	0.650
2	Խճային հիմնատակի տեղադրում, տոփանում, h=10սմ	խմ	0.049
3	Միաձույլ բետոնե հիմքի իրականացում, B20 դասի	խմ	0.15
4	Բետոնե հիմքի ջրամեկուսացում տաք հեղուկ բիտումով	քմ	1.50
5	Որմնակապային ամրանի տեղադրում, Φ14A500c, 4.60 գմ	տն	0.006
6	Հիմնամասի խողովակի մոնտաժում Φ102x4 մմ, 0.6 գմ	հատ	1
7	Հենասյան մոնտաժում Φ89x4 մմ	գմ	4.6
8	LED 30Վտ /110LW/ /4000 kelvin light/ 5 տարի երաշխիք, 30000 աշխ/ժամ	հատ	1
9	Մալուխ АВВГ 2x2.5մմ2	գմ	5.8
10	Մեկուսիչ ճենապակե	հատ	1
11	Հողանցման էլեկտրոդ L50x50x3մմ, L=2.0մ	հատ	1
12	Հողանցման շերտապողպատ 40x3մմ, L=6.0մ	հատ	1
13	Բաժանիչ տուփ /մետաղական 100*100մմ/	հատ	1
14	Ավտոմատ անջատիչ/միաֆազ 10Ա/ ամուր տեղադրել բաժանիչ տուփի մեջ	հատ	1
15	Լուսատուների լիցքավորում հաղորդալարերով	հատ	1
16	Կրանշտեյն, 2 հատ	կգ	1.25
17	Հենասյան ներկում	քմ	1.25
18	Բնահողի հակադարձ լիցք ձեռքով	խմ	0.451
19	Ավելորդ բնահողի բարձում ա/ինքնաթափեր, տեղափոխում	խմ	0.199

ՈՐՄՆԱԿԱՊԱՅԻՆ ԱՄՐԱՆ
Մ 1:10

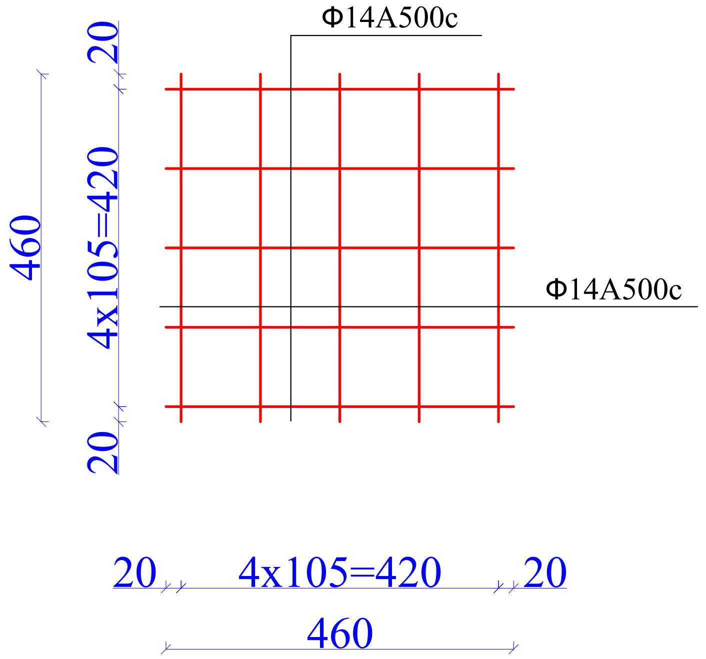

ՆԱԽԱԳԾԱՅԻՆ ԸՆԿԵՐՈՒԹՅՈՒՆ՝

«ԱՄԵԼԻ» ՍՊԸ
"AMELI" LLC

ՆԱԽԱԳԾԻ ՀԱՍՑԵ՝

ՀՀ, Երևան քաղաքի Արաբկիր վարչական շրջանի Փափազյան 22 և Կոմիտաս 23/1 շենքերի համատեղ բակի հիմնանորոգման աշխատանքներ

ՆԱԽԱԳԾԻ ԱՆՎԱՆՈՒՄԸ՝

ԼՈՒՍԱՎՈՐՈՒԹՅԱՆ ԴԵԿՈՐԱՏԻՎ ՀԵՆԱՍՅՈՒՆ

ԹԵՐԹ՝	ԹԵՐԹԵՐ՝	ՄԱՍՇՏԱԲ՝
10	12	1:100

ՏՆՕՐԵՆ՝	Ա.ԴԱՎԹՅԱՆ	
ՆԱԽԱԳԾՈՂ՝	Ա. ԹԱԴԵՎՈՍՅԱՆ	
ՍՏՈՒԳԵՑ՝	Ա.ԴԱՎԹՅԱՆ	

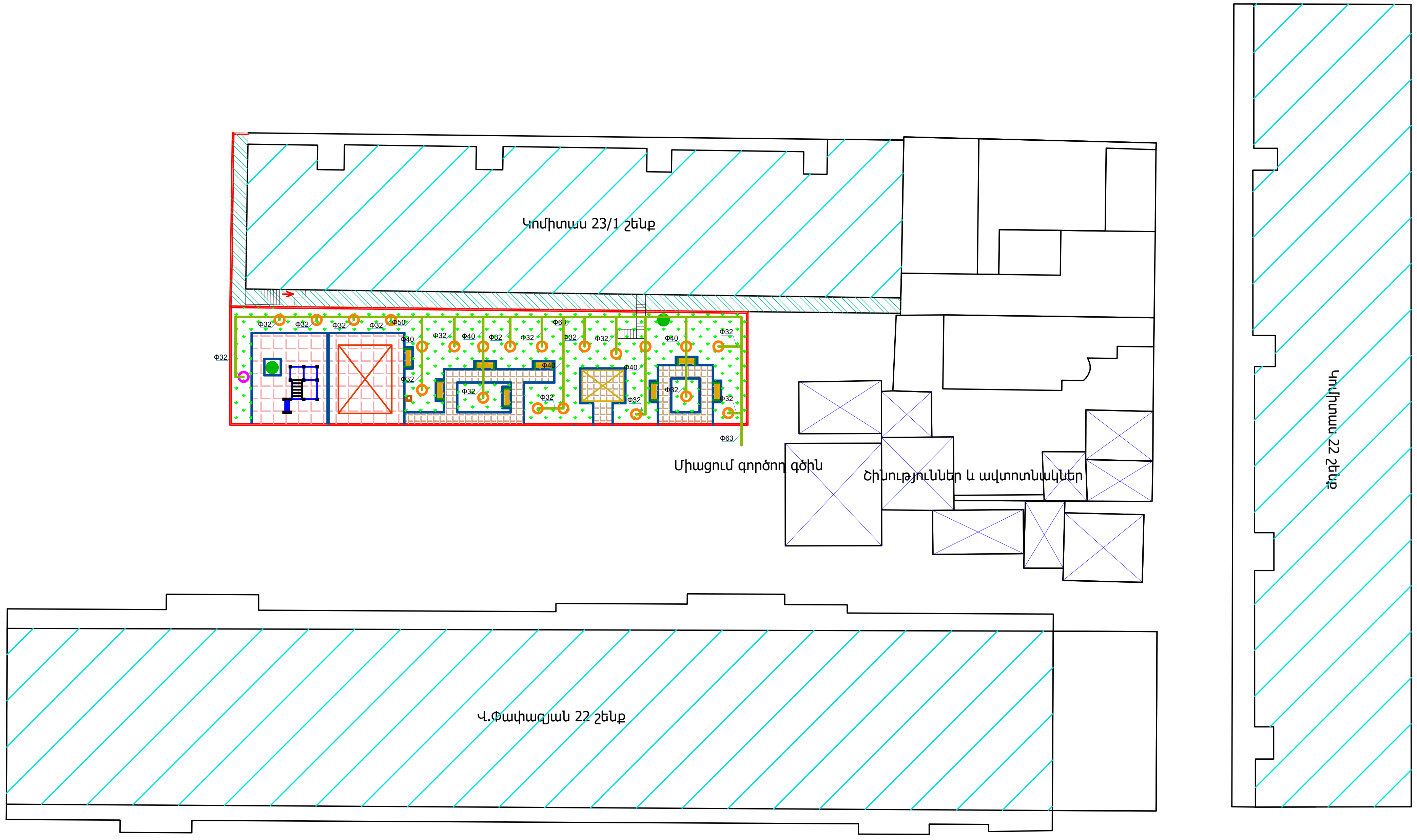

Ջրցան ցնցուղ

Կարճախողովակ փականով

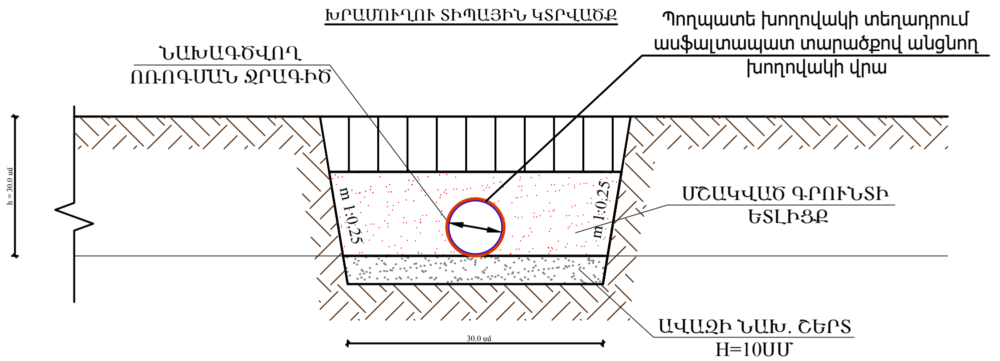

ՆԱԽԱԳԾԱՅԻՆ ԸՆԿԵՐՈՒԹՅՈՒՆ՝

«ԱՄԵԼԻ» ՍՊԸ
"AMELI" LLC

ՆԱԽԱԳԾԻ ՀԱՍՑԵ՝

ՀՀ, Երևան քաղաքի Արաբկիր վարչական շրջանի Փափազյան 22 և Կոմիտաս 23/1 շենքերի համատեղ բակի հիմնանորոգման աշխատանքներ

ՆԱԽԱԳԾԻ ԱՆՎԱՆՈՒՄԸ՝

ՈՌՈԳՈՒՄ

ԹԵՐԹ՝	ԹԵՐԹԵՐ՝	ՄԱՍՇՏԱԲ՝
11	12	1:100

ՏՆՕՐԵՆ՝	Ա.ԴԱՎԹՅԱՆ	[signature]
ՆԱԽԱԳԾՈՂ՝	Ա. ԹԱԴԵՎՈՍՅԱՆ	[signature]
ՍՏՈՒԳԵՑ՝	Ա.ԴԱՎԹՅԱՆ	[signature]

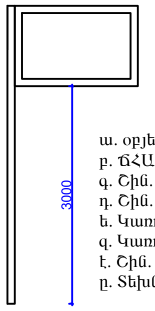

ՏԵՂԵԿԱՏՎԱԿԱՆ ՑՈՒՑԱՆԱԿ

ա. օբյեկտի վերջնական տեսքի պատկեր
բ. ՃՀԱ տրամադրման ամսաթիվը և համարը
գ. Շին. թույլտվության համարը և ամսաթիվը
դ. Շին. աշխատանքների սկիզբը և ավարտը
ե. Կառուցապատողի /պատվիրատուի/ տվյալները
զ. Կառուցապատման օբյեկտի նախագծի հեղինակի տվյալները
է. Շին. աշխատանքներ իրականացնող կազմակերպության տվյալները
ը. Տեխնիկական հսկողություն իրականացնող կազմակերպության տվյալները

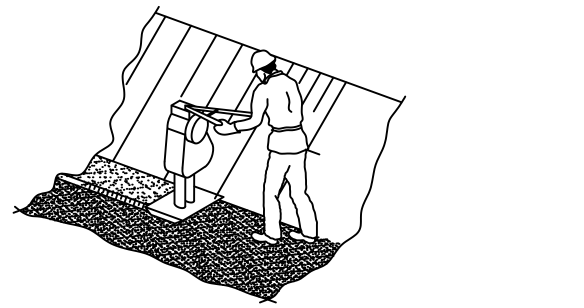

- ՇԻՆ. ԱՇԽԱՏԱՆՔՆԵՐԸ ՍԿՍԵԼՈՒՑ ԱՌԱՋ ԱՆՀՐԱԺԵՇՏ Է ԿԱԶՄԵԼ ԱՇԽԱՏԱՆՔՆԵՐԻ ԿԱՏԱՐՄԱՆ ՆԱԽԱԳԻԾ:
- ՇԻՆ. ՀՐԱՊԱՐԱԿԸ ԿՈՄՊԼԵԿՏԱՎՈՐԵԼ ՀԱԿԱՀՐԴԵՀԱՅԻՆ ԳՈՒՅՔՈՎ, ՇԻՆ. ՀՐԱՊԱՐԱԿԻ ՀԱԿԱՀՐԴԵՀԱՅԻՆ ԱՆՎՏԱՆԳՈՒԹՅԱՆ ՊԱՏԱՍԽԱՆԱՏՎՈՒԹՅՈՒՆԸ ԿՐՈՒՄ Է ԱՆՄԻՋԱՊԵՍ ՇԻՆԱՐԱՐՈՒԹՅԱՆ ՂԵԿԱՎԱՐԸ ԿԱՄ ՆՐԱՆ ՓՈԽԱՐԻՆՈՂ ԱՆՁԸ:
- ԱՄԲՈՂՋ ՇԻՆԱՐԱՐՈՒԹՅԱՆ ԸՆԹԱՑՔՈՒՄ ԿԱՏԱՐԵԼ ՄԻՋՈՑԱՌՈՒՄՆԵՐ ՇՐՋԱԿԱ ՄԻՋԱՎԱՅՐԻ ՊԱՀՊԱՆՈՒԹՅԱՆ ՎԵՐԱԲԵՐՅԱԼ

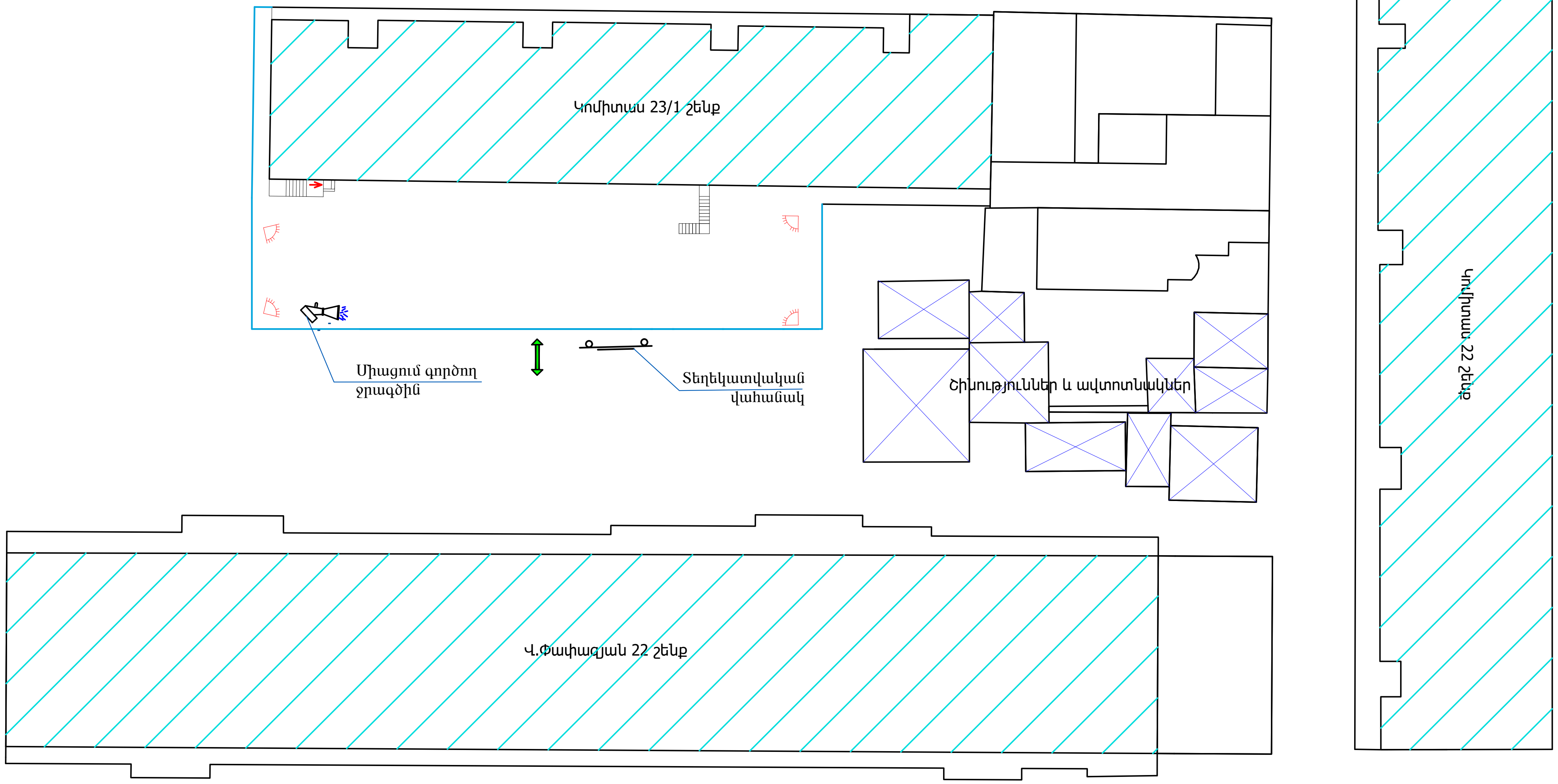

ՈՒՇԱԴՐՈՒԹՅՈՒՆ
ՏԱՐԱԾՔՆԵՐԻ ՕԳՏԱԳՈՐԾՈՒՄԸ ՀԱՄԱՁԱՅՆԵՑՆԵԼ ՀԱՄԱՊԱՏԱՍԽԱՆ ՄԱՐՄԻՆՆԵՐԻ ԵՎ ՍԵՓԱԿԱՆԱՏԵՐԵՐԻ ՀԵՏ:

ԾԱՆՈԹՈՒԹՅՈՒՆ

1. Շինարարական տրանսպորտները օբյեկտ պետք է մտնեն և դուրս գան մաքուր վիճակով՝ չաղտոտելով ճանապարհները շին. աղբով:
2. Շինարարական աշխատանքների կազմակերպումը և անվտանգության ապահովումը պետք է համապատասխանի "Правила охраны труда при строительстве ремонте и содержании автомобильных дорог 1993-01-01" նորմատիվային փաստաթղթին:
3. Ճանապարհային նշանների նշագծումն ու տեղադրումն իրականացնել համաձայն ГОСТ Р 52289-2000:

ՊԱՅՄԱՆԱԿԱՆ ՆՇԱՆՆԵՐ:

Բաց պահեստ	Բետոնի ընդունման հարթակ	Մուտք/ելք
Դեղատուփ	Շարժական լուսարձակ	Անվադողերի լվացման ծորակ

ՆԱԽԱԳԾԱՅԻՆ ԸՆԿԵՐՈՒԹՅՈՒՆ՝

«ԱՄԵԼԻ» ՍՊԸ
"AMELI" LLC

ՆԱԽԱԳԾԻ ՀԱՍՑԵ՝

ՀՀ, Երևան քաղաքի Արաբկիր վարչական շրջանի Փափազյան 22 և Կոմիտաս 23/1 շենքերի համատեղ բակի հիմնանորոգման աշխատանքներ

ՆԱԽԱԳԾԻ ԱՆՎԱՆՈՒՄԸ՝

ՇԻՆՐԱՊԱՐԱԿԻ ԿԱԶՄԱԿԵՐՊՈՒՄ

ԹԵՐԹ՝	ԹԵՐԹԵՐ՝	ՄԱՍՇՏԱԲ՝
12	12	1:100
ՏՆՕՐԵՆ՝	Ա.ԴԱՎԹՅԱՆ	
ՆԱԽԱԳԾՈՂ՝	Ա. ԹԱԴԵՎՈՍՅԱՆ	
ՍՏՈՒԳԵՑ՝	Ա.ԴԱՎԹՅԱՆ	